RENWIL®

EST. 1967

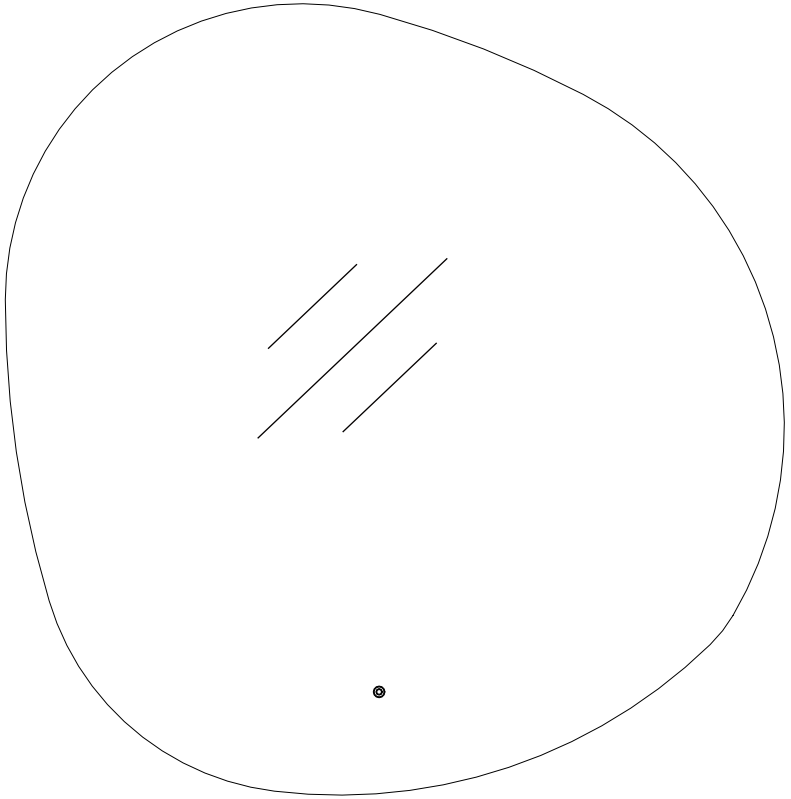

TERNI

MT2568

RENWIL®
EST. 1967

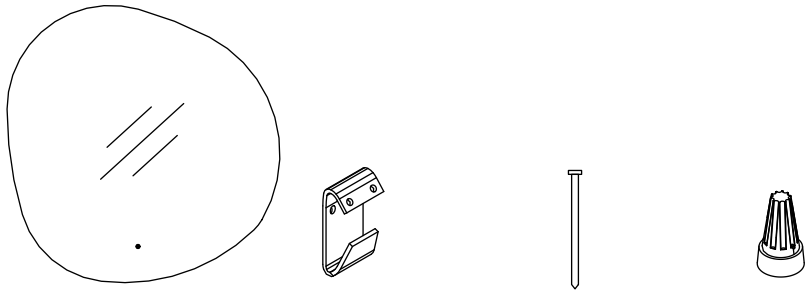

ENGLISH

*Before installation, ensure the supporting surface will support the weight of the mirror.
-- Installation option 3a is plug in;
-- Installation option 3b is hardwire, and a licensed electrician is required;
-- Only use the supplied LED driver to power the mirror;
-- Driver cable should be exposed at all times, and is not intended to be concealed behind walls, underneath floorboards, or inside ceilings;
-- Do not use wire to hang the mirror. For strength and stability, use the hardware mounts and nails included in the package. D-rings are attached to the back of the mirror;
-- Turn off electricity supply before cleaning the mirror;
-- Wipe clean with a soft dry cloth. Do not use surface cleaners that could damage the finish;
-- For indoor use only.

FRANÇAIS

*Avant l'installation, assurez-vous que la surface d'appui supportera le poids du miroir.
-- L'option d'installation 3a est enfichable;
-- L'option d'installation 3b est cablé, et un électricien agréé est requis;
-- Utiliser uniquement le pilote DEL fourni pour alimenter le miroir;
-- Le cable du conducteur devrait être visible en tout temps. Ne pas brancher derrière un mur, en dessous d'un plancher, ou dans le plafond;
-- Couper l'alimentation électrique avant de nettoyer le miroir;
-- Ne pas utiliser de fil pour accrocher le miroir. Pour plus de solidité et de stabilité, utilisez les supports à miroir et les clous inclus dans l'emballage. Les anneaux de suspension en D sont à l'arrière du miroir;
-- Essuyer avec un chiffon doux et sec. Ne jamais utiliser de produits nettoyants chimiques ou abrasifs, cela peut endommager la finition.
-- Usage intérieur seulement.

RENWIL®
EST. 1967

1.

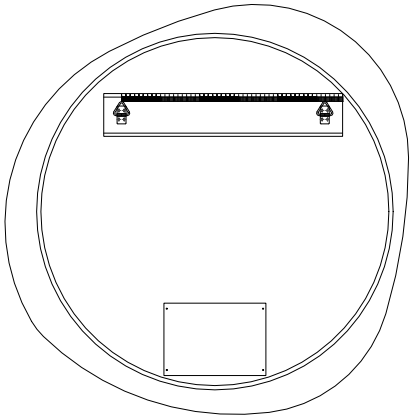

2.

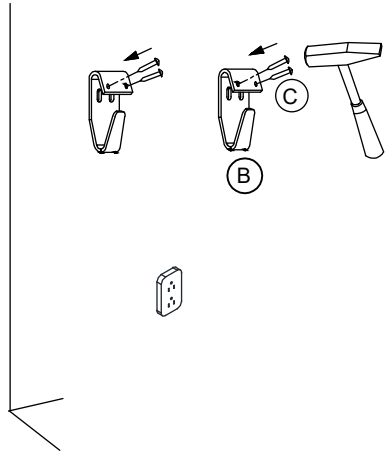

3a.

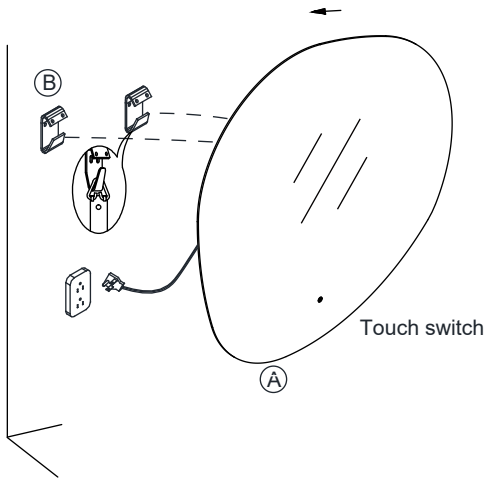

3b.

