RENWIL®
EST. 1967

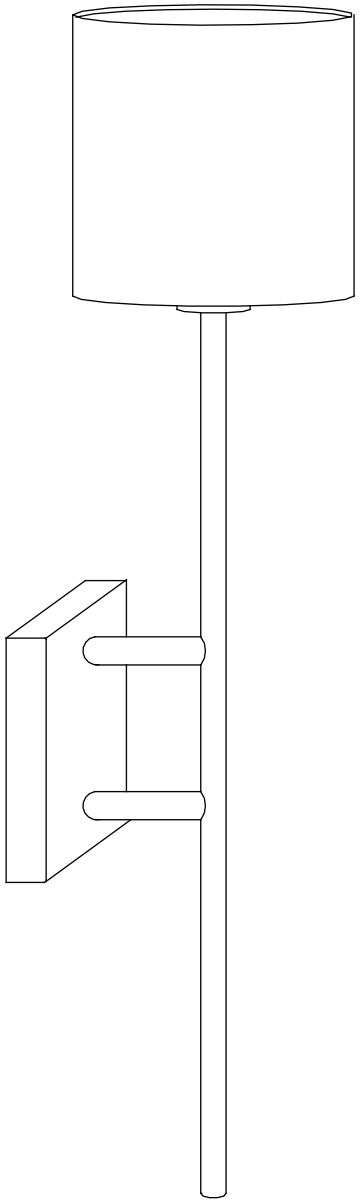

EUNICE
WS128

RENWIL
EST. 1967

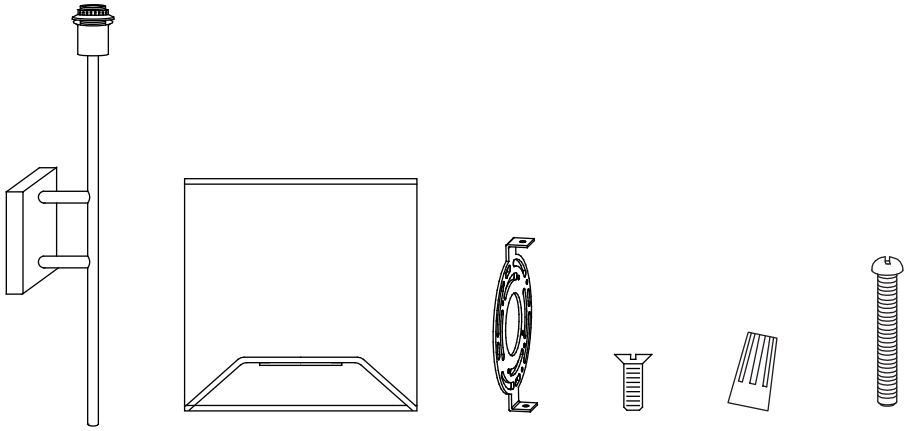

-- Risk of fire: Use max 40W incandescent type G bulb with E12 base, or 5.5W LED type G bulb with E12 base.120V ~ 60Hz AC only.
-- Risque d'incendie: Utiliser une ampoule type A de 40W max. avec culot E12,ou une ampoule DEL type G de 5.5W avec culot E12. 120V ~ 60 Hz CA seulement.

ENGLISH

--Bulb not included.
To reduce the risk of fire, electric shock or personal injury:
-- A licensed electrician is required for installation;
-- Turn off / unplug the light fixture and allow the bulb to cool before replacement;
-- Do not look directly at lighted bulb;
-- Keep materials that burn easily away from lighted bulb;
-- Never exceed maximum wattage indicated as it may cause fire;
-- For maintenance, use soft cloth to dust and clean the light fixture. Do not use surface cleaners that could damage the finish.

FRANÇAIS

-- Ampoule non incluse.
Pour réduire les risques d'incendie, d'électrocution ou de blessures :
-- L'installation doit être effectuée par un électricien agréé.
-- Éteignez et débranchez la lampe, puis laissez l'ampoule refroidir avant de la remplacer ;
-- Ne regardez pas directement une ampoule allumée ;
-- Éloignez les matériaux inflammables de l'ampoule allumée;
-- Ne dépassez jamais la puissance maximale indiquée, car cela pourrait provoquer un incendie ;
-- Pour l'entretien, utilisez un chiffon doux pour dépoussiérer et nettoyer le luminaire. N'utilisez pas de produits nettoyants qui pourraient endommager la finition.

RENWIL
EST. 1967

